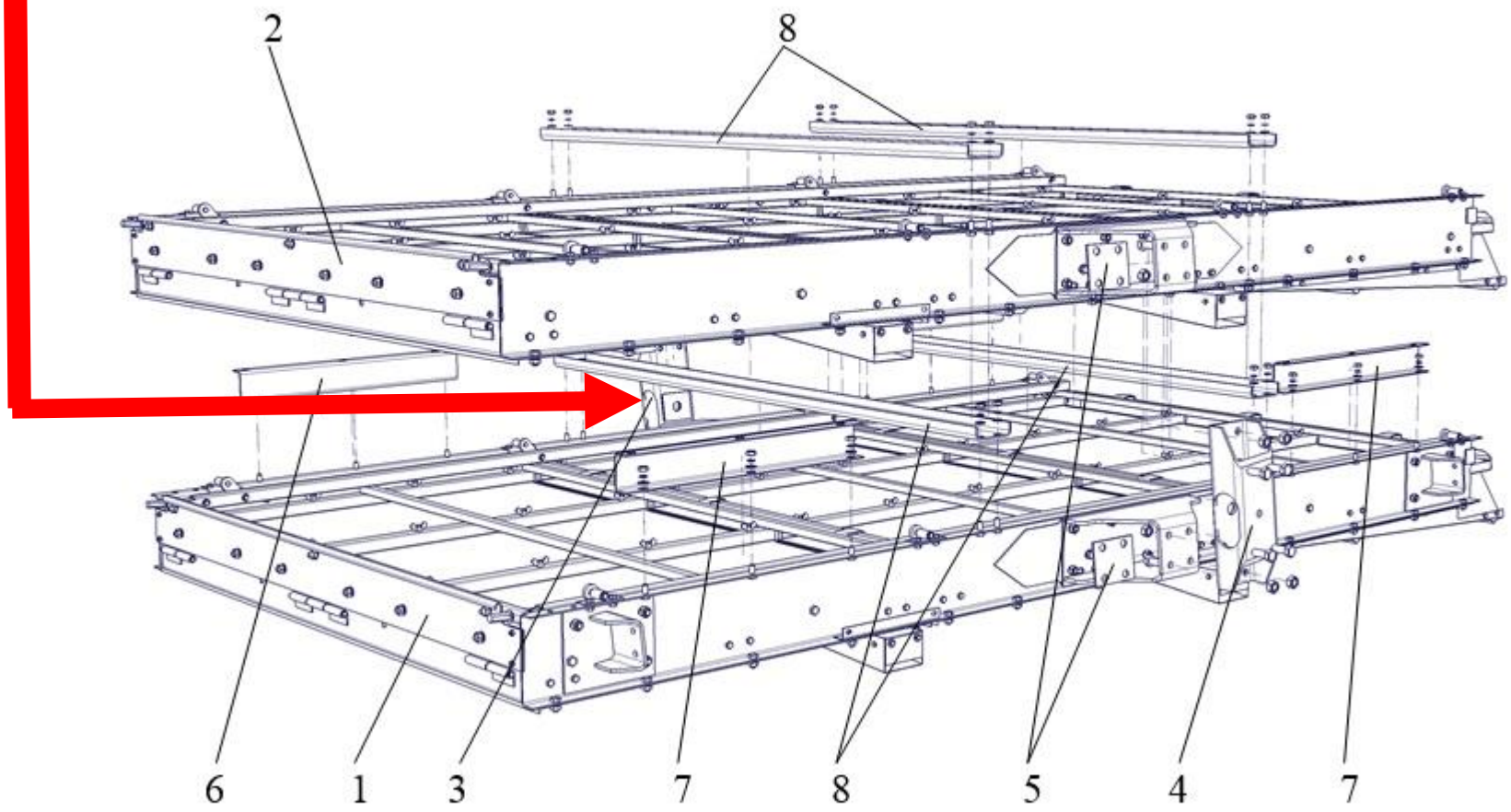СВУ 60.06.040А Кронштейн